# Istruzioni per l'uso

HOME DELUXE
WIR MACHEN ZUHAUSE

# Tavolo da giardino SOL

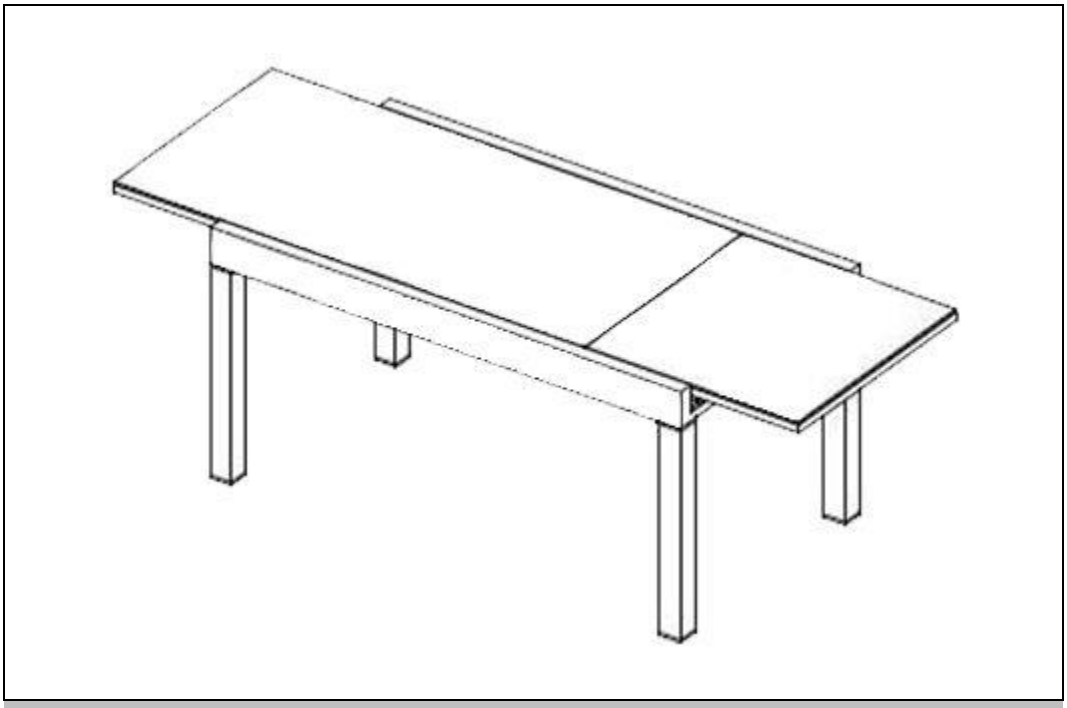

**Istruzioni d'uso originali**

**ATTENZIONE:**

**Prima dell'installazione e della messa in funzione, leggere attentamente e completamente le istruzioni. Esse contengono importanti informazioni sull'installazione e sull'uso.**

## Indice dei contenuti


1. Informazioni generali ... 3
1.1. Panoramica del prodotto ... 3
1.2. Note generali ... 3
1.3. Garanzia ... 3
2. Informazioni sulle istruzioni per l'uso ... 4
2.1. Disponibilità delle istruzioni per l'uso ... 4
2.2. Informazioni sulla traduzione ... 4
2.3. Gruppi target delle istruzioni per l'uso ... 4
2.4. Informazioni sulla traduzione ... 4
2.5. Spiegazione dei simboli ... 4
2.6. Informazioni generali sulle istruzioni per l'uso ... 4
2.7. Uso previsto ... 5
2.8. Istruzioni generali di sicurezza ... 5
3. Caratteristiche del prodotto ... 6
3.1. Dati tecnici ... 6
4. Ambito di consegna ... 6
5. Montaggio e funzionamento ... 7
5.1. Istruzioni di sicurezza ... 7
5.2. Struttura del prodotto ... 7
6. Applicazione ... 8
6.1. Istruzioni di sicurezza ... 8
6.2. Messa in servizio iniziale ... 8
6.3. Operazione ... 9
6.4. Posizione di stoccaggio ... 9
7. Risoluzione dei problemi ... 9
8. Manutenzione e cura ... 10
9. Smontaggio ... 10
9.1. Istruzioni di sicurezza ... 10
10. Smaltimento dei rifiuti ... 10

# IMPORTANTE:
# CONSERVARE PER RIFERIMENTO FUTURO. LEGGERE ATTENTAMENTE!

Gentile cliente,

Grazie per aver scelto un prodotto di **Home Deluxe GmbH**. Ci auguriamo che il vostro nuovo tavolo da giardino SOL vi piaccia.

Le istruzioni per l'uso vi supportano nell'installazione, nella messa in funzione, nel funzionamento e nella manutenzione del prodotto. Le istruzioni per l'uso e le avvertenze di sicurezza devono essere lette attentamente e integralmente. Osservare queste istruzioni per evitare pericoli.

## 1. Informazioni generali

### 1.1. Panoramica del prodotto

**Modello**:
Tavolo da giardino SOL | ID articolo: 16941 | ID variante: 31790
Gruppo di sedute SOL MADERA | ID articolo: 19395 | ID variante: 40167

### 1.2. Note generali

Per soddisfare le nostre richieste, miglioriamo costantemente la qualità, semplifichiamo l'installazione e il funzionamento e adattiamo i prodotti alle esigenze dei clienti. A causa di questi cambiamenti, la versione attuale delle istruzioni per l'uso è disponibile sulla nostra homepage.

Il termine "prodotto" è utilizzato nelle istruzioni per l'uso del "tavolo da giardino SOL".

### 1.3. Garanzia

La responsabilità legale per i difetti e i diritti di garanzia si applicano a partire dalla data di acquisto.
Home Deluxe GmbH non si assume alcuna responsabilità per i danni causati dalla mancata osservanza delle istruzioni per l'uso. I reclami derivanti da un'installazione o da un uso improprio sono esclusi dalla garanzia.
In caso di difetti del prodotto, si prega di contattare il nostro servizio clienti per iscritto utilizzando il modulo di contatto sulla nostra homepage, indicando il nome del prodotto, il numero di serie e una foto della targhetta:

**Home Deluxe GmbH**
**Schanzeweg 2**
**32312 Lübbecke**
**Germania**
**Tel: +49 (0)5743 6181-0**
**www.home-deluxe-gmbh.de**

In caso di ulteriori domande, si prega di contattare il nostro servizio clienti tramite il modulo di contatto.

# 2. Informazioni sulle istruzioni per l'uso

## 2.1. Disponibilità delle istruzioni per l'uso

Le istruzioni per l'uso sono parte integrante del prodotto e devono essere conservate complete e nelle immediate vicinanze del prodotto.

## 2.2. Informazioni sulla traduzione

Le istruzioni per l'uso originali sono state scritte in tedesco. Ogni altra lingua disponibile è una traduzione della versione tedesca.

## 2.3. Gruppi target delle istruzioni per l'uso

Le istruzioni per l'uso devono essere lette e rispettate da ogni persona coinvolta in una delle seguenti attività o utilizzi:

- Disimballaggio
- Montaggio / Installazione
- Messa in servizio / Funzionamento
- Manutenzione / ispezione / cura
- Risoluzione dei problemi / riparazione
- Smaltimento dei rifiuti

## 2.4. Informazioni sulla traduzione

Le istruzioni per l'uso originali sono state scritte in tedesco. Ogni altra lingua disponibile è una traduzione della versione tedesca.

## 2.5. Spiegazione dei simboli

| Simbolo | Spiegazione dei simboli |
|---|---|
|  | **ATTENZIONE**<br>Il simbolo indica possibili pericoli che potrebbero causare lesioni gravi o mortali. Prima di eseguire la fase di installazione o applicazione corrispondente, leggere la nota corrispondente. |
|  | **INFO**<br>I simboli forniscono informazioni importanti e indicano danni materiali. Osservarli prima di eseguire la fase di installazione o applicazione corrispondente per comprendere i problemi ed evitare danni. |
|  | **Leggere le istruzioni per l'uso**<br>Il simbolo indica che le istruzioni per l'uso devono essere lette attentamente prima di montare/installare e/o mettere in funzione l'apparecchio. |

## 2.6. Informazioni generali sulle istruzioni per l'uso

Le istruzioni per l'uso si riferiscono al tavolo da giardino SOL. Esse contengono importanti informazioni sul montaggio, il funzionamento, la manutenzione e la pulizia. Le istruzioni per l'uso, in particolare quelle relative alla sicurezza, devono essere lette attentamente prima di utilizzare il prodotto; conservare le istruzioni per l'uso in un luogo sicuro. Per evitare lesioni o danni accidentali, utilizzare il prodotto solo come descritto nelle presenti istruzioni per l'uso. In caso di cessione del prodotto a terzi, è necessario consegnare anche le presenti istruzioni per l'uso.

## 2.7. Uso previsto

Il prodotto è di alta qualità, durevole e destinato o adatto esclusivamente all'uso privato in misura ragionevole e abituale. Inoltre, il nostro prodotto **non è** destinato all'uso commerciale. L'uso commerciale è consentito solo previa autorizzazione scritta di Home Deluxe GmbH.

Il prodotto è destinato a un tavolo da giardino.

Utilizzare il prodotto solo come descritto nelle presenti istruzioni per l'uso. Qualsiasi altro uso è considerato improprio e può provocare danni a cose o persone. Il produttore non si assume alcuna responsabilità per i danni causati da un uso improprio o non corretto.

## 2.8. Istruzioni generali di sicurezza

**Avvertenze generali di pericolo**



- Installare il prodotto **solo** se la fornitura è completa e in perfetto stato.
- Assicurarsi che tutti i componenti siano integri e correttamente installati. Se non sono installati correttamente, vi è il rischio di lesioni. Le parti danneggiate possono compromettere la sicurezza e il funzionamento.
- Posizionare il prodotto solo su una superficie sicura, piana e solida.
- Non apportare modifiche al prodotto

**Pericolo per i bambini**



- Tenere i bambini lontani dai materiali di imballaggio. C'è il rischio di soffocamento!
- Tenere i bambini lontani dal luogo di montaggio durante l'assemblaggio del prodotto. La fornitura contiene piccole parti che possono essere ingerite o causare gravi lesioni.
- **Rischio di ribaltamento!** Il prodotto non è un giocattolo per bambini, una parete da arrampicata o un'attrezzatura sportiva. Il prodotto può rovesciarsi se caricato su un lato, con conseguente rischio di morte.
- I bambini possono ferirsi quando giocano con o sul prodotto o quando lo tirano su.
- Assicurarsi che i bambini piccoli non mettano in bocca le parti più piccole.

**Rischio di lesioni**

**L'uso improprio del prodotto può provocare lesioni.**



- Controllare che il prodotto non presenti danni visibili prima di ogni utilizzo.
- Non apportare modifiche al prodotto. Eventuali modifiche devono essere autorizzate per iscritto dal produttore ed eseguite secondo le istruzioni.
- Se il prodotto è danneggiato, non deve più essere utilizzato. Le parti danneggiate devono essere riparate o sostituite con ricambi originali.
- Assicurarsi che il prodotto sia installato in modo sicuro per evitare lesioni.

**Rischio di danni**



- L'uso improprio del prodotto può causare danni.
- Non aprire la confezione con oggetti appuntiti (ad es. coltelli, forbici o simili) per non danneggiare il prodotto. Prestare attenzione durante l'apertura.
- Non lasciar cadere oggetti pesanti sul piano del tavolo per evitare di danneggiarlo o addirittura romperlo.
- Non utilizzare il prodotto in prossimità di fonti di calore o fiamme libere.

# 3. Caratteristiche del prodotto

## 3.1. Dati tecnici

| **SOL** | |
|---|---|
| Dimensioni a scomparsa (L x L x A) | 180 x 90 x 75 cm |
| Dimensioni estese (L x P x A) | 240 x 90 x 75 cm |
| Spessore del materiale del piano del tavolo | 5 mm |
| Colore del telaio | Antracite |
| Colore del piano del tavolo | Grigio chiaro colorato |
| Materiale del telaio | Alluminio verniciato a polvere |
| Materiale del piano del tavolo | Vetro di sicurezza |
| Peso | 36,3 kg |

# 4. Ambito di consegna

Al momento della consegna, verificare che l'imballaggio non presenti danni esterni. Inoltre, subito dopo il disimballaggio, verificare che la fornitura sia completa e che il prodotto e tutti i componenti siano in perfette condizioni. Montare il prodotto solo se la fornitura è completa e non danneggiata.

**Componenti/parti**

| No. | Descrizione del | Quantità | Immagini |
|---|---|---|---|
| **A** | Piano del tavolo | 1 |  |
| **B** | Biella | 4 |  |
| **D** | Gamba del tavolo | 4 | 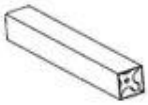 |
| **E** | Tappo di copertura (piede) | 4 |  |
| **F** | Disco a U | 4 |  |
| **G** | Madre | 4 |  |

# 5. Montaggio e funzionamento

## 5.1. Istruzioni di sicurezza

Tutte le informazioni sulla salute e sulla sicurezza devono essere lette.

**Rischio di lesioni**
**Una manipolazione impropria durante l'installazione può causare lesioni**

- Assicurarsi che il pacco venga aperto dall'alto. Fare molta attenzione quando si apre il pacco, perché all'interno ci sono parti fragili.
- Posizionare il prodotto solo su una superficie sicura, piana e solida.
- Utilizzare esclusivamente il materiale di montaggio fornito.
- Non collocare il prodotto direttamente o nelle immediate vicinanze di un'area di gioco.
- Gli errori di montaggio causati dall'assemblaggio sono esclusi dalla garanzia.
- Per assemblare il prodotto sono necessarie almeno 2 persone.
- Durante il montaggio, indossare indumenti protettivi come scarpe di sicurezza e guanti di protezione.

## 5.2. Struttura del prodotto

Il prodotto viene consegnato smontato e può essere assemblato con poco sforzo. Seguire attentamente le istruzioni di montaggio. Se le istruzioni non vengono seguite, non è possibile garantire il funzionamento e la sicurezza del prodotto.

**Strumenti necessari**

| | | | |
|---|---|---|---|
|  | Chiave aperta (**C**) |  | Chiave a bussola (**H**) |

- Le seguenti istruzioni devono essere lette con attenzione.

| | **Fase di montaggio** |
|---|---|
| 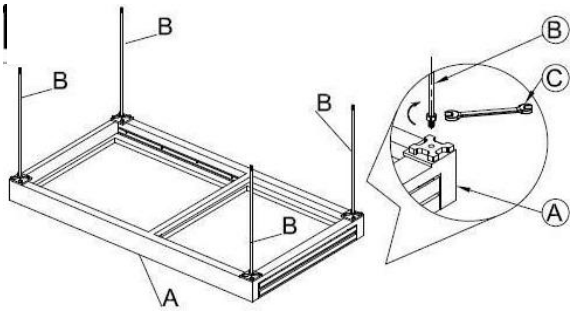 | **Montare la biella:**<br>- Stendere una coperta per proteggere il piano del tavolo da eventuali danni.<br>- Posizionare il piano del tavolo (**A**) sul soffitto con i supporti per le bielle rivolti verso l'alto.<br>- Girare le bielle (**B**) con il dado rivolto verso il basso nelle filettature del piano d'appoggio.<br>- Serrare le bielle con l'utensile (**C**). |

| | Fase di montaggio |
|---|---|
| 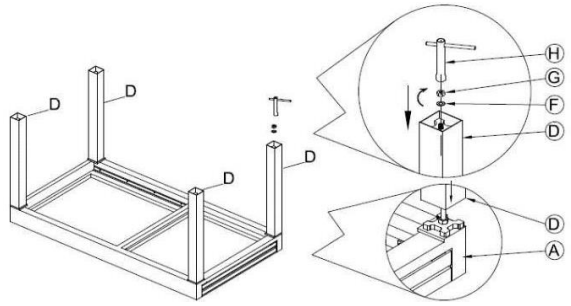 | **Montare le gambe del tavolo:**<br>- Far scorrere le gambe del tavolo (**D**) sulle bielle (**B**).<br>- Le gambe del tavolo devono essere premute sui supporti fino alla base sul piano del tavolo (**vedi marcatura**).<br>**Nota:** le bielle devono sporgere leggermente attraverso la guida centrale.<br>- Avvitare la biella alle gambe del tavolo, inserendo prima la rondella (**F**) e poi stringendo il dado (**G**) con l'utensile (**H**). |
| 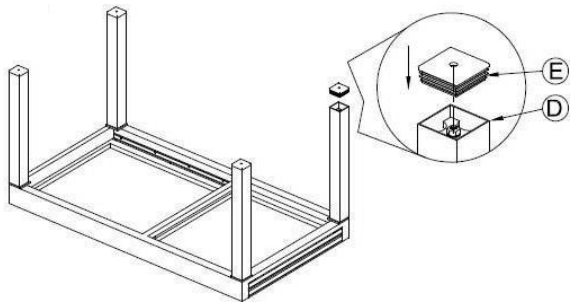 | **Montare il coperchio:**<br>- Premere il coperchio fino in fondo nelle gambe del tavolo (**D**). |

# 6. Applicazione

## 6.1. Istruzioni di sicurezza

Le seguenti informazioni sulla salute e sulla sicurezza devono essere lette attentamente.

**Rischio di lesioni**
**La manipolazione impropria durante il funzionamento può provocare lesioni**



- Non utilizzare un prodotto danneggiato.
- Non apportare modifiche al prodotto.
- Spiegare ai bambini come utilizzare correttamente il prodotto e non lasciarli mai senza sorveglianza mentre giocano.
- Il prodotto non è un giocattolo per bambini, una parete da arrampicata o un'attrezzatura sportiva. I bambini non possono giocare con il prodotto.
- Non far salire i bambini sul prodotto.
- I guasti causati da un uso improprio sono esclusi dalla garanzia.
- Controllare il fissaggio a intervalli regolari.

## 6.2. Messa in servizio iniziale

Controllare che il prodotto non sia danneggiato prima di utilizzarlo per la prima volta. Il prodotto può essere utilizzato solo se non è danneggiato.

## 6.3. Operazione

Controllare prima di utilizzare il prodotto,

- la condizione corretta.
- tutti i collegamenti.
- il meccanismo di regolazione.

| | Procedura |
|---|---|
| 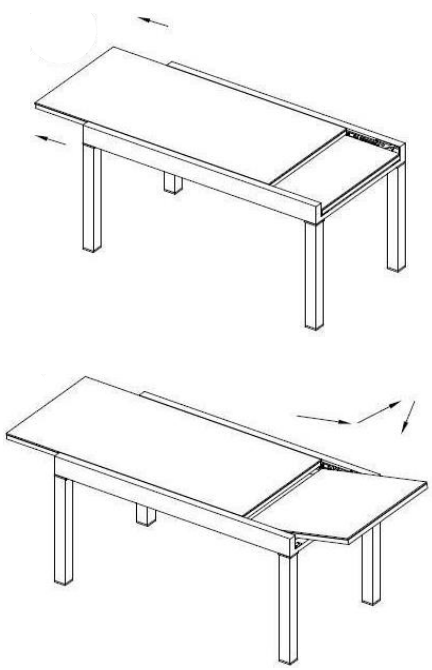 | **Allungare il tavolo:**<br>- Estrarre il piano grande fino a liberare la piastra di estensione.<br>- Sollevare la piastra di estensione ed estrarla.<br>- Posizionarli e far scorrere il piano del tavolo sulla tavola di prolunga.<br>- Per lo smontaggio, procedere in ordine inverso. |

## 6.4. Posizione di stoccaggio

- Durante la stagione invernale, conservare il prodotto in un luogo asciutto, ben ventilato e il più possibile protetto dalle intemperie; se possibile, il tavolo deve essere coperto con un telo protettivo.

# 7. Risoluzione dei problemi

Se durante il funzionamento si verificano i seguenti guasti, verificarne le cause utilizzando la tabella seguente. Se il guasto non può essere risolto con le misure elencate, mettere il prodotto fuori servizio.

| Errore | Possibile causa | Soluzione |
|---|---|---|
| Il prodotto oscilla o vibra | - Il prodotto si regge su superfici irregolari | - Posizionare il prodotto su una superficie piana |
| | - Le viti di fissaggio si sono allentate | - Serrare le viti di fissaggio |
| | - Il prodotto è sovraccarico | - Rispetto dei limiti di carico |

*Se si verifica un altro problema con il prodotto, si prega di contattarci.*

# 8. Manutenzione e cura

Se necessario, pulire le superfici con un panno umido e un detergente delicato. Non utilizzare detergenti aggressivi o ad alta pressione per la pulizia.
Osservare anche le istruzioni del produttore del detergente.

# 9. Smontaggio

## 9.1. Istruzioni di sicurezza

**Rischio di lesioni**
**La manipolazione impropria durante lo smontaggio può provocare lesioni.**



- Assicurare il prodotto contro la caduta prima di smontarlo.
- Per smontare il prodotto sono necessarie almeno 2 persone.

Lo smontaggio del prodotto deve essere eseguito in ordine inverso rispetto al montaggio. (**vedi capitolo Montaggio**)

# 10. Smaltimento dei rifiuti



- Smaltire il prodotto e tutti i componenti in conformità alle norme locali e specifiche del Paese per evitare danni all'ambiente.
- I nostri imballaggi sono realizzati con materiali ecologici. Possono essere riciclati e quindi fungono da preziose materie prime. Smaltire il materiale di imballaggio (cartone, imballaggi sporchi, ecc.) separatamente e in modo professionale, in conformità alle normative nazionali vigenti.
- Contattare il produttore in caso di dubbi sullo smaltimento.
- È inoltre possibile ottenere informazioni sul corretto smaltimento presso i centri di smaltimento locali.

**Home Deluxe GmbH**
**Schanzeweg 2**
**32312 Lübbecke**
**Germania**
Tel: +49 (0)5743 6181-0
www.home-deluxe-gmbh.de

GA-078-01-SOL
2023/04